А

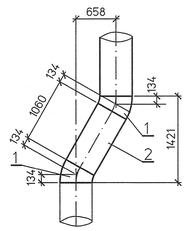

1 – 1

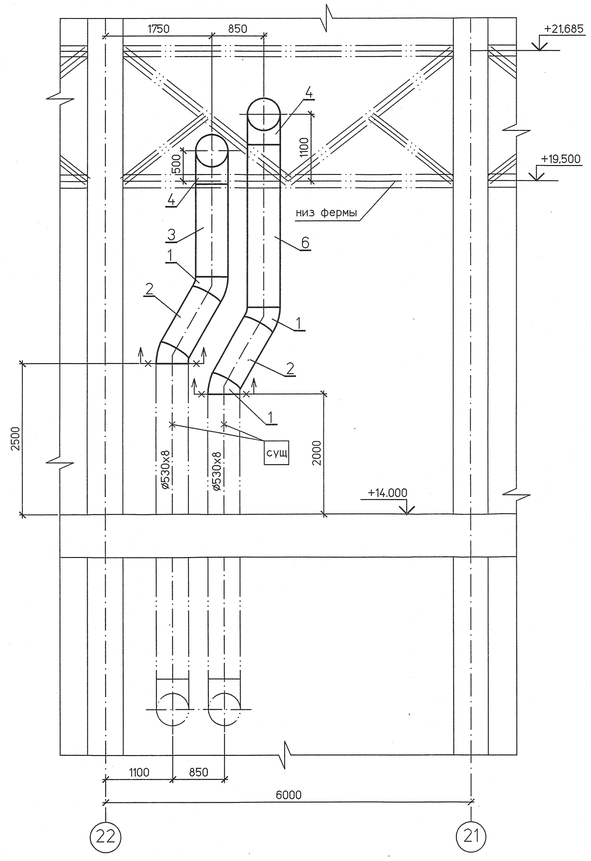

План под отм. +21,700

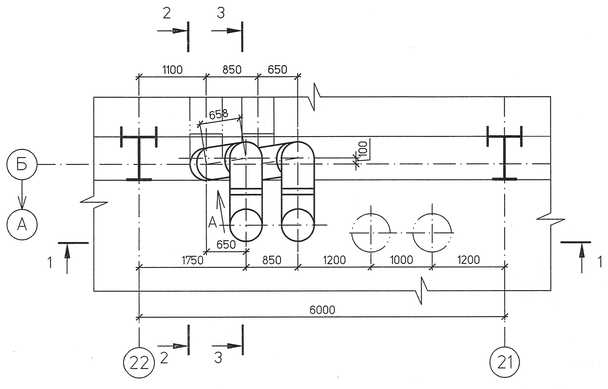

2 – 2

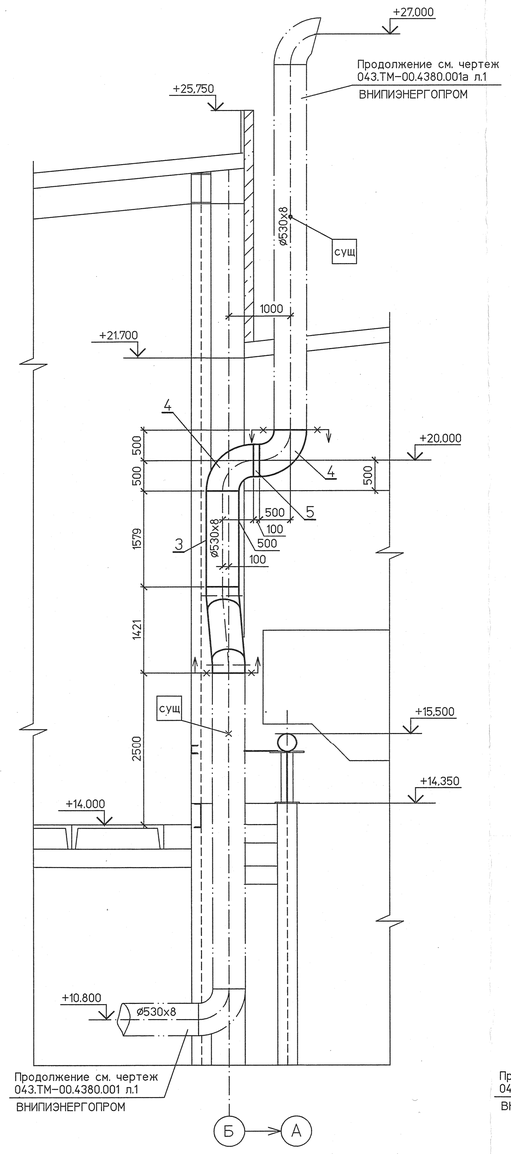

3 – 3

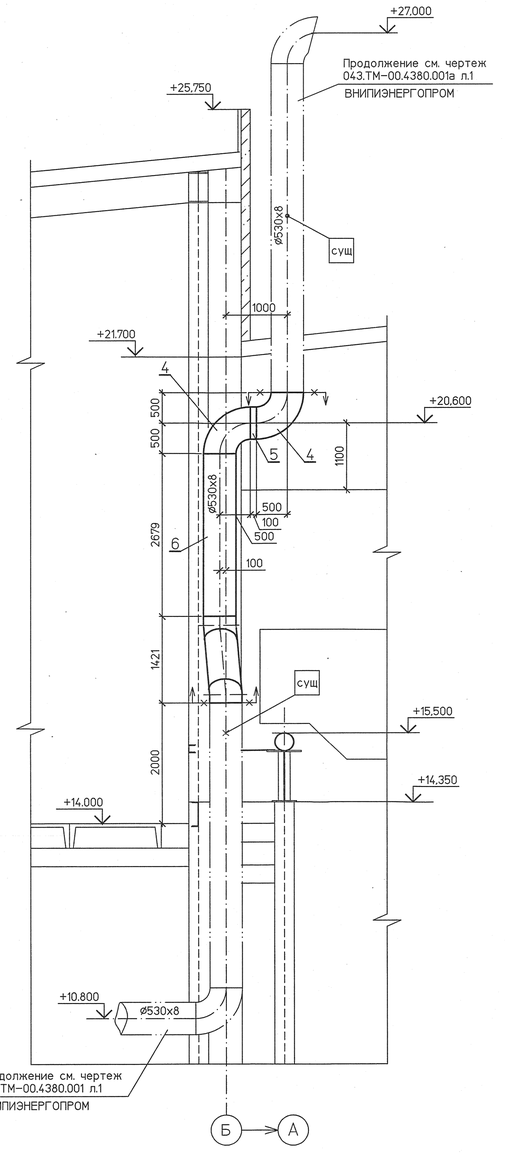

Спецификация деталей

Поз	Обозначение	Наименование	Кол.	Материал	Масса, кг ед.	Масса, кг общ.	Приме-чание
1	ОСТ 34 10.699–97	Отвод П30°–530х10	4	09Г2С ТУ 14–3–1128–2000	40	160	
2	ГОСТ 20295–85	Труба тип 3–Т 530х8–к52 L=1060	2	17Г1С ГОСТ 20295–85	110,8	221,6	
3	ГОСТ 20295–85	Труба тип 3–Т 530х8–к52 L=1579	1	17Г1С ГОСТ 20295–85	165,1	165,1	
4	ОСТ 34 10.699–97	Отвод П90°–530х10	4	09Г2С ТУ 14–3–1128–2000	120	480	
5	ГОСТ 20295–85	Труба тип 3–Т 530х8–к52 L=100	2	17Г1С ГОСТ 20295–85	10,45	20,9	
6	ГОСТ 20295–85	Труба тип 3–Т 530х8–к52 L=2679	1	17Г1С ГОСТ 20295–85	280	280	
7	ГОСТ 20295–85	Труба тип 3–Т 530х8–к52 м	1	17Г1С ГОСТ 20295–85	104,5	104,5	см п.8
	ГОСТ 9467–75	Наплавленный металл		Э50А		10,5	

ИТОГО: 1442,6 кг

Условные обозначения

	Трубопровод, не входящий в проект
	Проектируемый трубопровод
	Монтажный сварной шов
	Позиция детали
	Позиция опоры
	Граница проекта

1 Среда: пар
2 Рабочие параметры: Рр –, tр=127°С
3 Общие указания см. л.1
4 Сварные стыковые соединения по ОСТ 34 10.748–97, тип шва С02.
5 Срок службы трубопровода 30 лет
6 Окраску трубопровода выполнить в соответствии с ГОСТ 14202–69.
7 Привязки и отметки трубопровода уточняются на монтаже.
8 Деталь поз. 7 дана для подгонки на монтаже.

						1350.12.38А–30UHJ–1630–TD	
						Объекты III очереди строительства ЗАО СГК (ТЭЦ)	
Изм.	Кол.уч.	Лист	№док.	Подп.	Дата		
Н. контр.	Михеев				16.01.14	Трубопроводы машзала БВД в осях 16–28, рядах А–В и внутристанционные трубопроводы.	Стадия: Р; Лист: 3; Листов:
ГИП	Трапезников				16.01.14		
Нач. отд.	Волков				16.01.14	Вынос выхлопных трубопроводов Т-отбора т.г.№9 из зоны действия мостового крана машзала. Монтажный чертеж.	ОТКРЫТОЕ АКЦИОНЕРНОЕ ОБЩЕСТВО ИНСТИТУТ ТЕПЛОЭЛЕКТРОПРОЕКТ НИЖНИЙ НОВГОРОД
Проверил	Шкитилева				16.01.14		
Разработал	Задорожная				16.01.14		

Инв. № подл. 83616 | Подпись и дата | Взам. инв. №

Файл

Формат А1